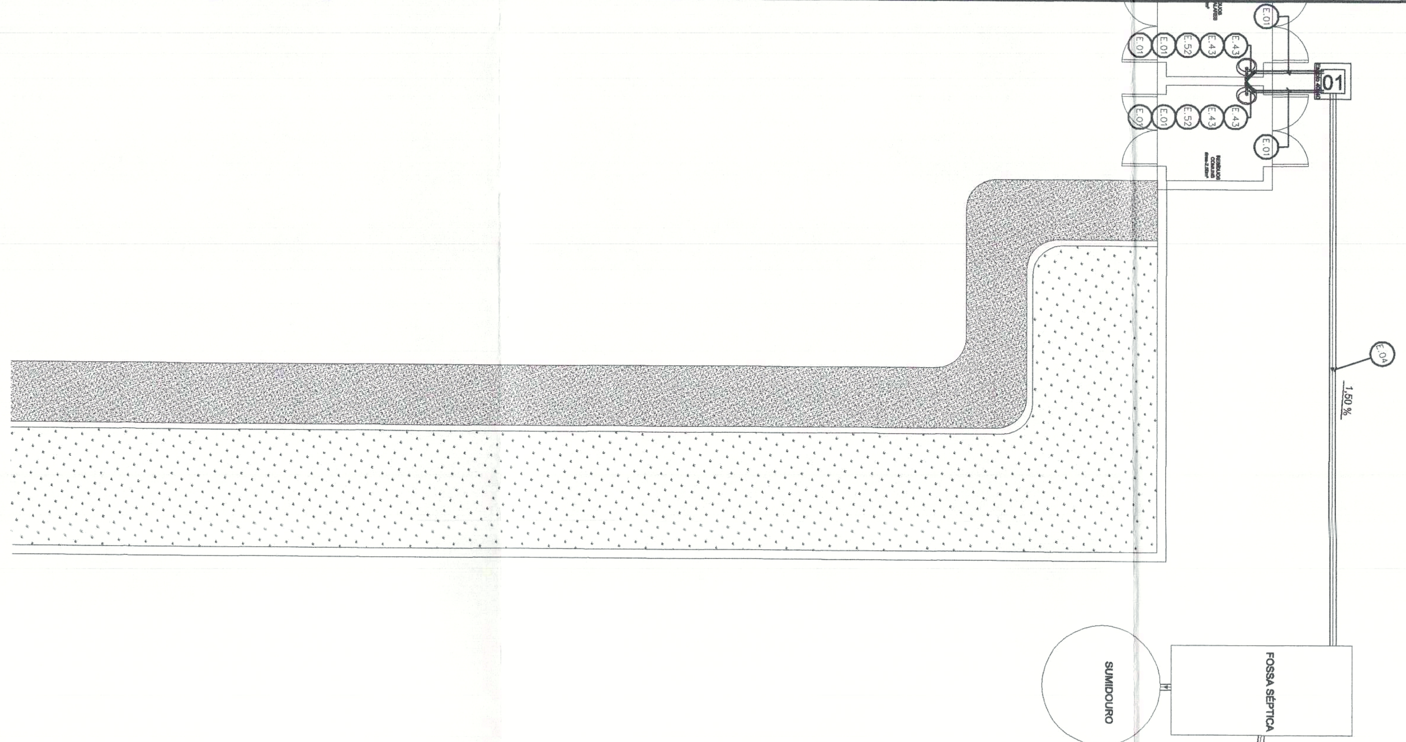

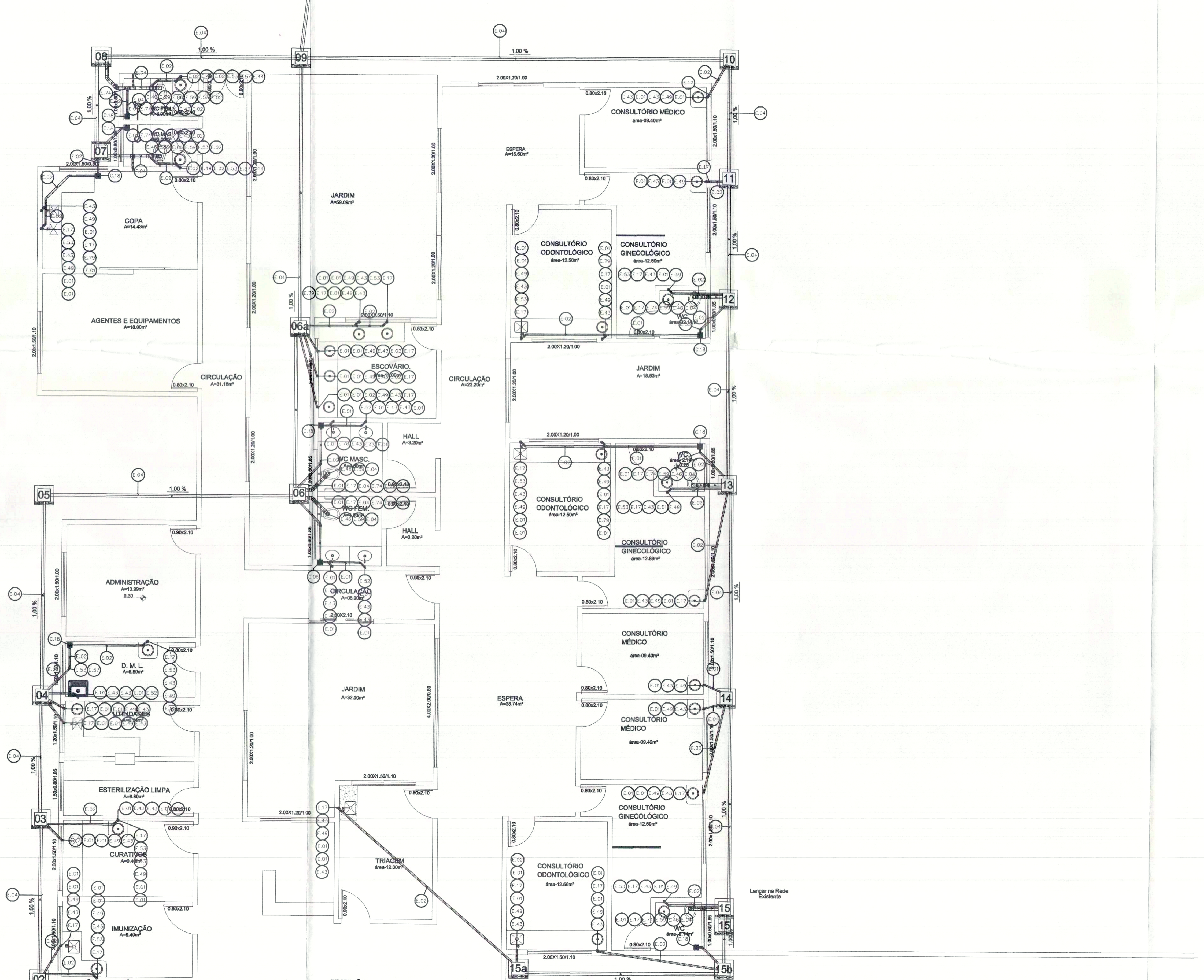

PLANTA DE BAIXA
ESC.:1/75

QUANTITATIVO TAQUARI			
Sigla	Peça	Un.	Quant.
E.78	Junção 45° Simples Esg. Série Normal DN 40	pc	2
E.59	Luva Simples Esg. Série Normal DN 100	pc	15
E.04	Tubo Esgoto de PVC Esgoto Série Normal DN 100 (m)	m	120.67
E.57	Luva Simples Esg. Série Normal DN 50	pc	11
E.44	Joelho 90° Esg. Série Normal DN 50	pc	2
C.18	Caixa Sifonada Quadrada c/ 7 Entradas n°26 Alumínio 150 x 150	pc	9
E.53	Joelho 45° Esg. Série Normal DN 50	pc	25
E.43	Joelho 90° Esg. Série Normal DN 40	pc	49
E.52	Joelho 45° Esg. Série Normal DN 40	pc	4
E.17	Bucha Redução Esgoto Série Normal DN 50x40	pc	38
E.02	Tubo Esgoto de PVC Esgoto Série Normal DN 50 (m)	m	64.79
E.01	Tubo Esgoto de PVC Esgoto Série Normal DN 40 (m)	m	63.86
E.49	Joelho 90° Bco. c/ Anel Labial Série Normal DN 40x38	pc	34
E.86	Junção Red. 45° Esg. Série Normal DN 100x50	pc	2
E.08	Anel de Vedação Esgoto DN 100	pc	15
E.46	Joelho 90° Esg. Série Normal DN 100	pc	7
E.79	Junção 45° Simples Esg. Série Normal DN 50x50	pc	5
E.74	Tê Redução Esgoto Série Normal DN 100x50	pc	8
E.55	Joelho 45° Esg. Série Normal. DN 100	pc	4
E.06	Anel de Vedação Esgoto DN 50	pc	15
-	Tubo Extensível Universal (Sifão)	pc	34

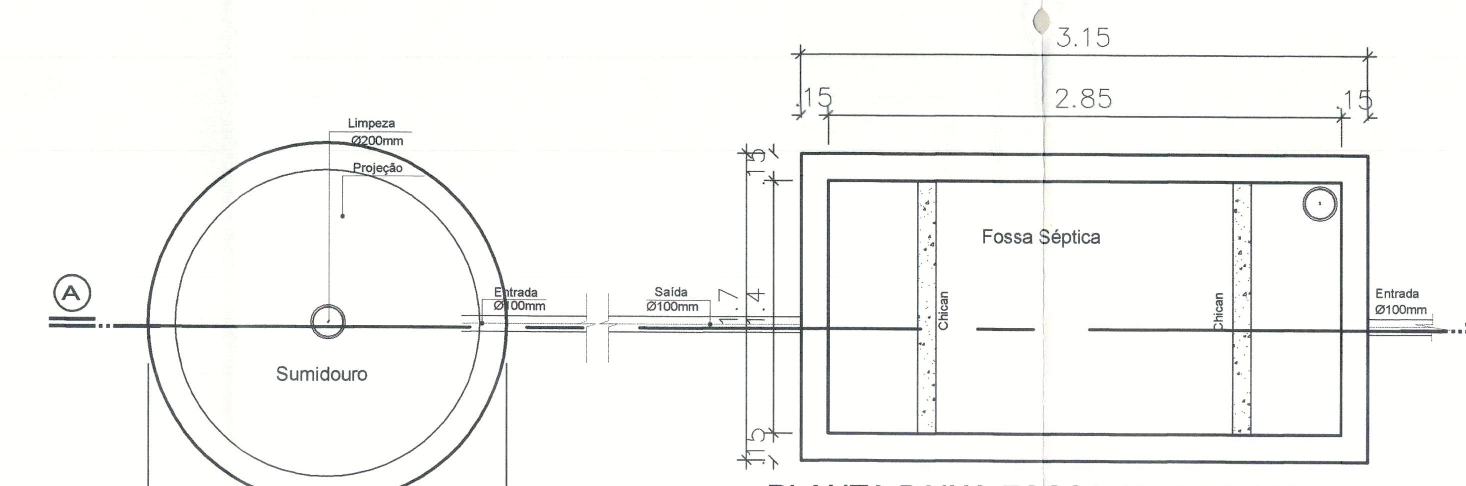

PLANTA BAIXA-FOSSA/SUMIDOURO
ESCALA:___1/25

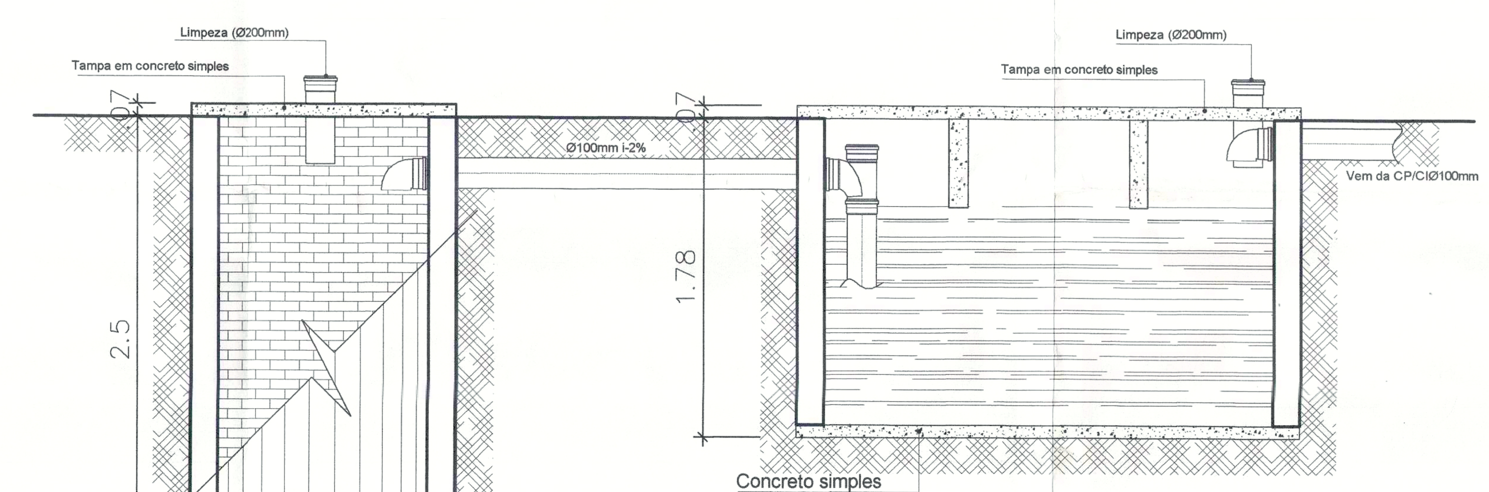

CORTE___A,A''
ESCALA:___1/25

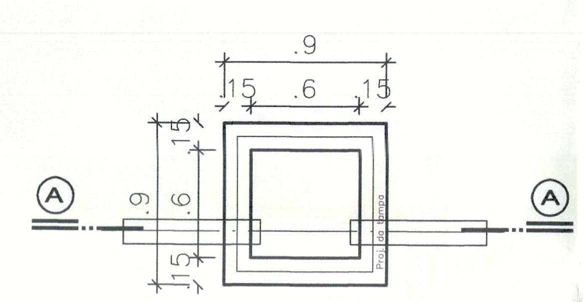

PLANTA Cx. Passagem/Inspeção
ESCALA:___1/25

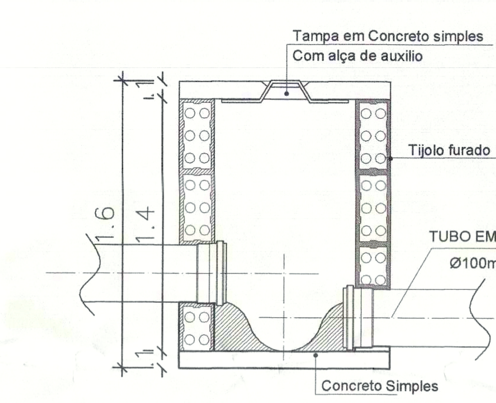

CORTE___A,A
ESCALA:___1/25

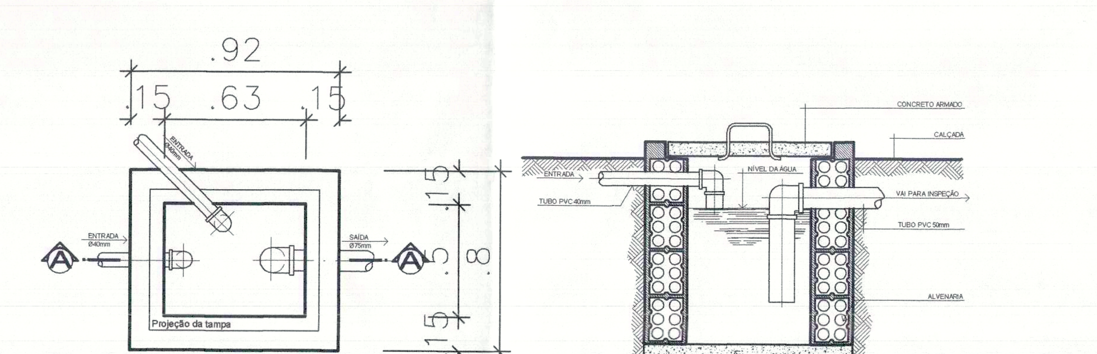

PLANTA BAIXA (CAIXA DE GORDURA)
Escala. 1/20

CORTE ESQUEMÁTICO (GORDURA)
Escala. 1/20

PREFEITURA	CREA
	CBM/TO

PREFEITURA MUNICIPAL DE PALMAS
SECRETARIA MUNICIPAL DE SAÚDE
ASSESSORIA DE ARQUITETURA

Título: PROJETO SANITÁRIO EXECUTIVO — Folha: ÚNICA

Proprietario: SECRETARIA MUNICIPAL DE SAÚDE - SEMUS
Endereço: Qd. 103 Sul, Rua SO 07, Lote 03 - Palmas/TO

Obra: UNIDADE DE SAÚDE DA FAMÍLIA (TAQUARI)
Endereço: TAQUARI , QUADRA T 20, APM 40 PALMAS - TO

ÁREAS		PROPRIETÁRIO	
		CNPJ: 11320400/0001-71	SECRETÁRIO MUNICIPAL DE SAÚDE
TERRENO:	7.150,00m²	AUTOR DO PROJETO CREA: 141558D/SP	ENGº CIVIL SÉRGIO GOES MONTEIRO FILHO
ÁREA CONSTRUÍDA:	495,49m2	RESPONSÁVEL TÉCNICO CREA:	
TX. DE OCUPAÇÃO:	6,93%	FIRMA RESPONSÁVEL CREA:	

Escala: INDICADA | data: MARÇO/2011 | Desenho: SANDRA CONDE | Revisão:

CONTEÚDO:
PLANTA BAIXA
DETALHE SUMIDOURO
DETALHE FOSSA SÉPTICA
DETALHES CAIXA DE PASSAGEM
QUANTITATIVO

SHP ENGENHARIA LTDA
sergiogoesmonteiro@hotmail.com
(63) 8404.9901